Makro·Grip® 125, Gewindespindel + Mittelstück

Spindellänge 214 mm

Item No. 4825214

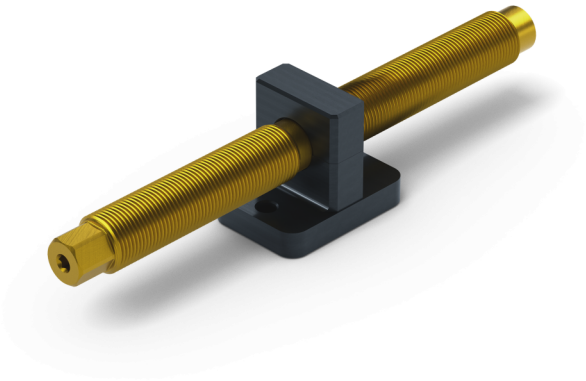

Spindellänge	214 mm
Gewindesteigung	M20 x 1.5
Bauteilform	kubisch / zylindrisch / asymmetrisch
Verpackungseinheit	1 Stück
Gewicht	0.69 kg
Material	Stahl

Spindellänge 214 mm
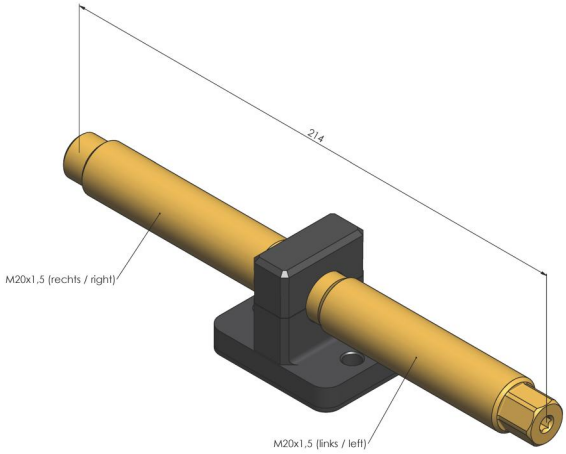
Item No. 4825214