Quick•Point® 96, Piastra rotonda

ø 246 x 27 mm, senza fori di montaggio, per foro centrale individuale

Item No. 45843

Dimensioni	⌀ 246 x 27 mm
Tipo di serraggio	Singola tensione
Unità di serraggio	1 volta
Fori di montaggio	No, ma possibile (servizio)
Percorsi chiave	No, ma possibile (servizio)
Foro di indicizzazione M5	No, ma possibile (servizio)
Unità di imballaggio	1 Pezzo
Peso	9.6 kg
Materiale	Acciaio

LANG Technik GmbH, Albstraße 1–6, 73271 Holzmaden

Quick•Point® 96, Piastra rotonda

ø 246 x 27 mm, senza fori di montaggio, per foro centrale individuale
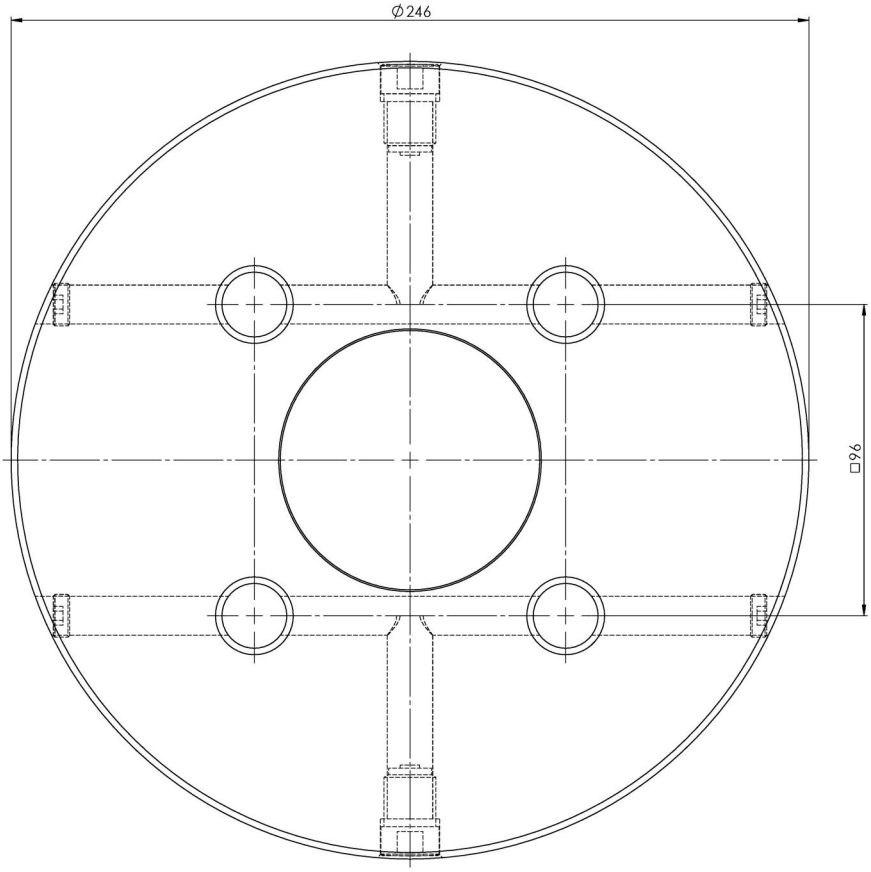
Item No. 45843