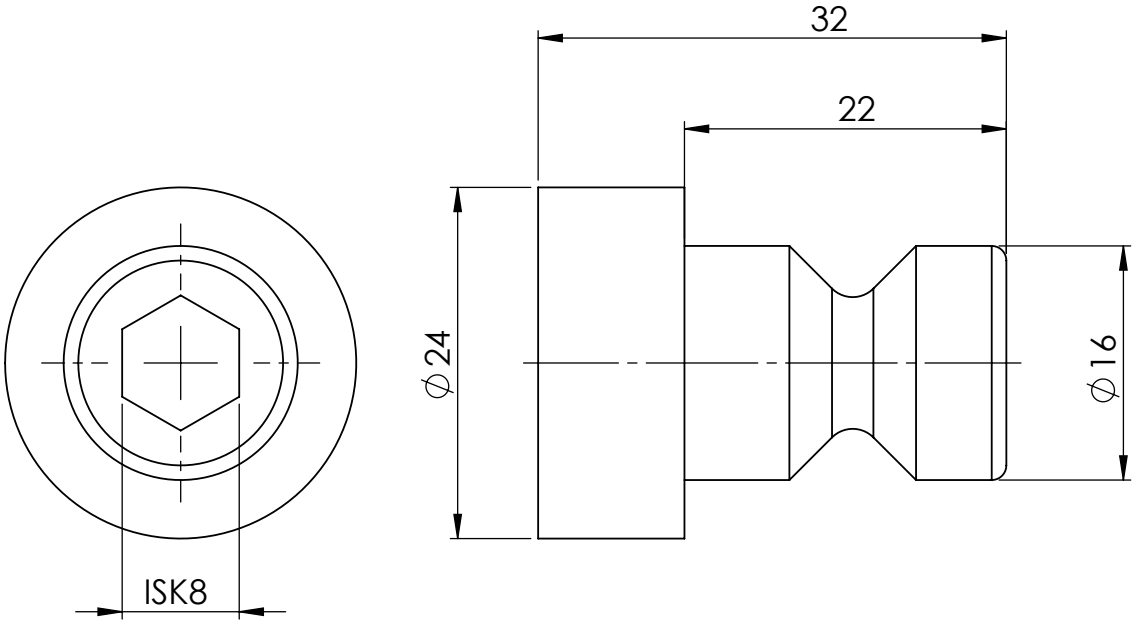

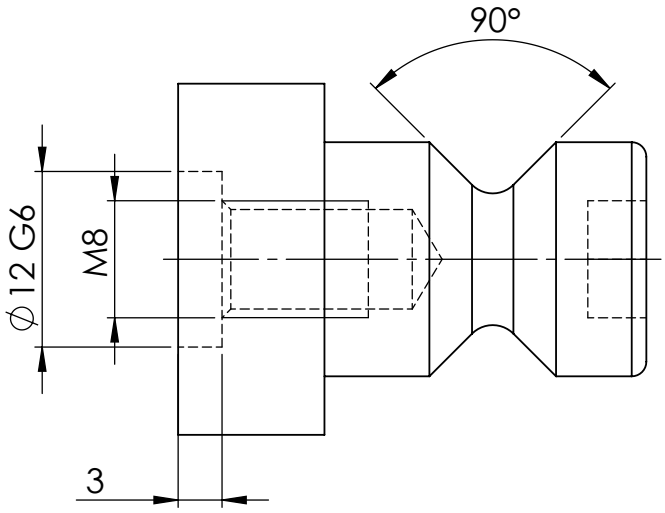

LANG TECHNIK
einfach. zukunft. greifen.

ARTIKELNUMMER	45270-10
BEZEICHNUNG	Quick·Point® 52, Distanz-Aufnahmebolzen, ø 16 mm, Distanzhöhe 10 mm, für 52 mm Bolzenabstand
AUSGABEDATUM	24.01.2022

LANG Technik GmbH, Albstraße 1–6, 73271 Holzmaden