Quick•Point®, Perni di centraggio

25 x 32 mm

Item No. 452532

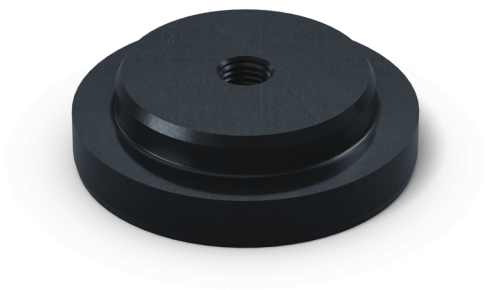

Dimensioni	⌀ 25 x 32 mm
Unità di imballaggio	1 Pezzo
Peso	0.05 kg
Materiale	Acciaio

25 x 32 mm
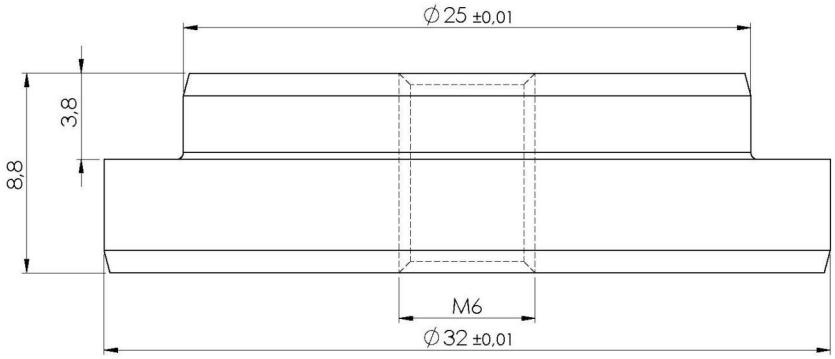
Item No. 452532