Quick•Point®, Cimblots de centrage

50 x 50 mm

Item No. 455050

Dimensions	⌀ 50 x 50 mm
Conditionnement	1 Pièce
Poids	0.14 kg
Matériau	Acier

LANG Technik GmbH, Albstraße 1–6, 73271 Holzmaden

50 x 50 mm
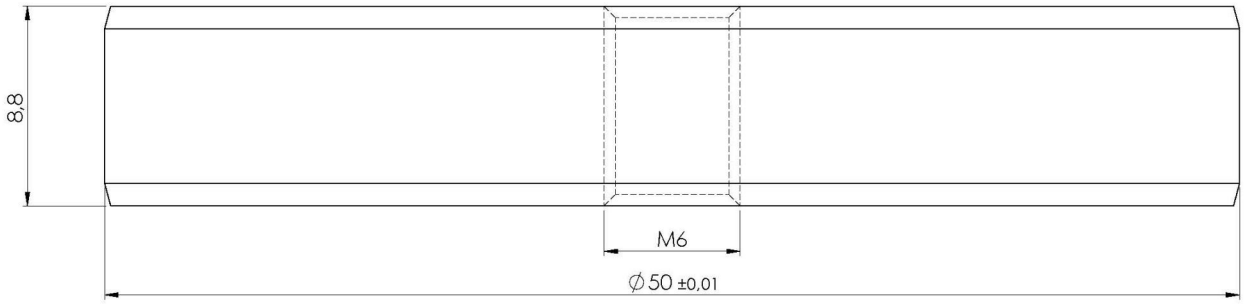
Item No. 455050