Makro•Grip® 125, Ersatzbacken

Backenbreite 77 mm, mit Makro•Grip® Verzahnung

Item No. 48125-7720

Abmessungen	Backenbreite: 77 mm
Bauteilform	kubisch
Verpackungseinheit	1 Paar
Gewicht	1.97 kg
Material	Stahl

LANG Technik GmbH, Albstraße 1–6, 73271 Holzmaden

Backenbreite 77 mm, mit Makro•Grip® Verzahnung
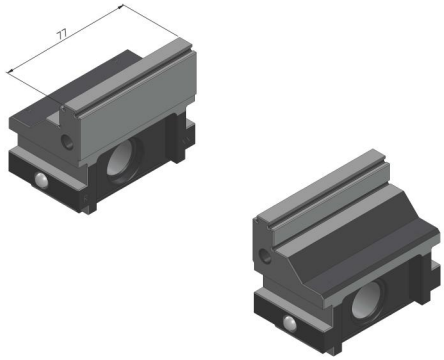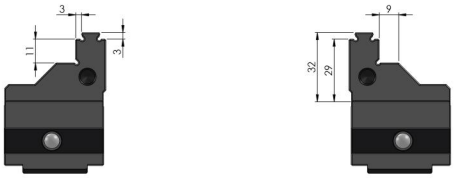
Item No. 48125-7720