## Makro·Grip® Ultra 125, Mittel-Grundbacke

# Avanti

Item No. 81440-TG

| | |
|---|---|
| **Abmessungen** | Backenbreite: 125 mm |
| **Schraubengröße** | M10 |
| **Bauteilform** | kubisch / zylindrisch / asymmetrisch |
| **Verpackungseinheit** | 1 Stück |
| **Gewicht** | 1.63 kg |
| **Material** | Stahl |

# Avanti

Item No. 81440-TG

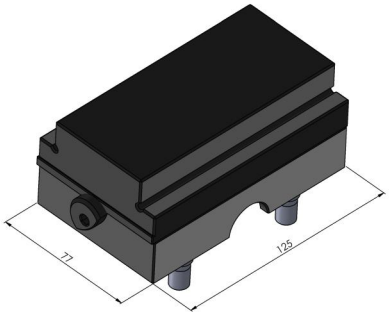


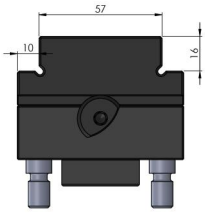

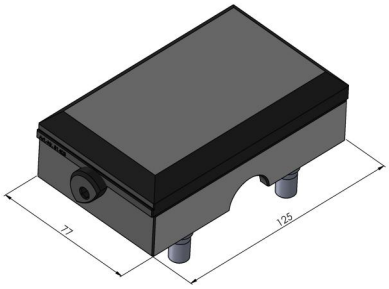
77
125

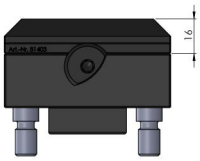
16

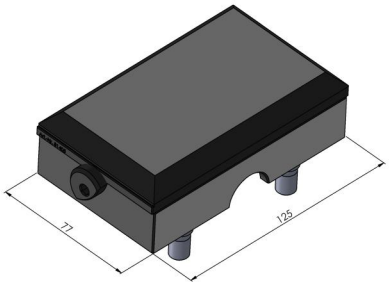
77
125

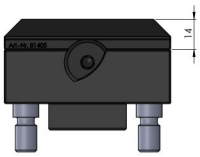
14