Vario•Tec 77, Zentrierspanner

Backenbreite 77 mm, max. Spannbereich 137 mm

Item No. 42137-77

Spannbereich	0 - 137 mm
Abmessungen	210 x 77 x 65 mm
Spannprinzip	kraftschlüssig
Bauteilform	kubisch
Verpackungseinheit	1 Stück
Gewicht	4.6 kg
Material	Stahl

LANG Technik GmbH, Albstraße 1–6, 73271 Holzmaden

Backenbreite 77 mm, max. Spannbereich 137 mm

Item No. 42137-77

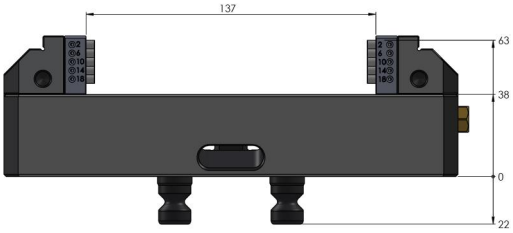

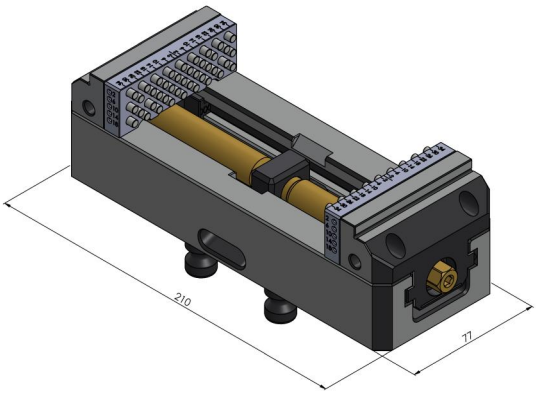

Backenbreite 77 mm, max. Spannbereich 137 mm
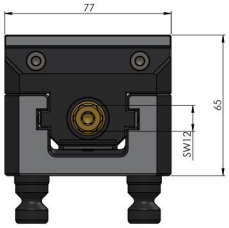
Item No. 42137-77