Preci•Point 52, Mandrin à pinces

pour pinces ER 32, plage de serrage Ø 3 - 20 mm

Item No. 41032

Dimensions	⌀ 98 x 92 mm
Plage de Serrage	ø 3 - 20 mm
Principe de Serrage	par adhérence
Type de Composant	cylindrique
Conditionnement	1 Pièce
Poids	1.9 kg
Matériau	Acier

LANG Technik GmbH, Albstraße 1–6, 73271 Holzmaden

pour pinces ER 32, plage de serrage Ø 3 - 20 mm
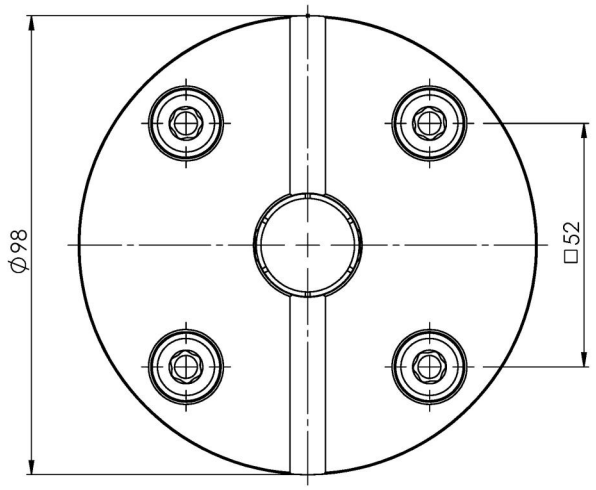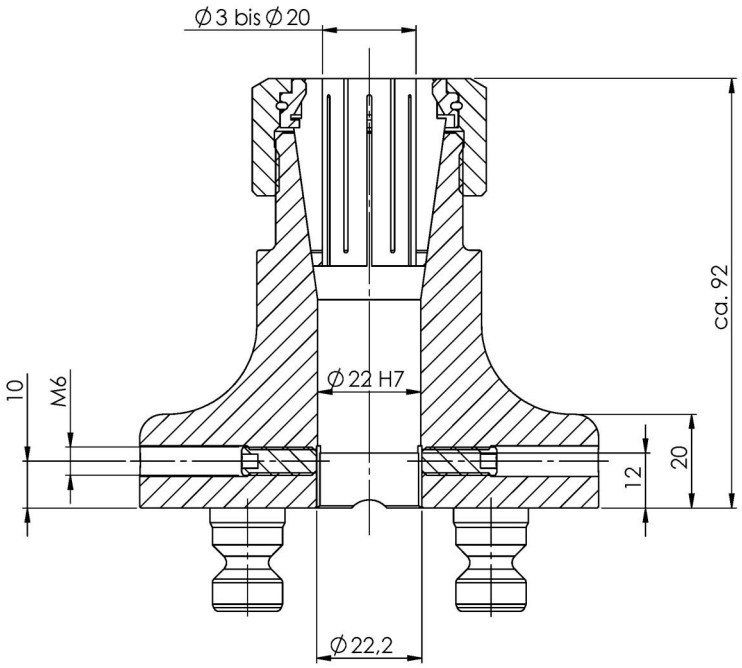
Item No. 41032