Makro·Grip® FS 77, morsetto a 5 assi

Larghezza ganasce 46 mm, Campo di serraggio 0 - 120 mm, con dentatura completa

Item No. 48120-46 FS



Campo di serraggio	0 - 120 mm
Dimensioni	130 x 77 x 65 mm
Metodo di serraggio	incastro / bloccato per attrito
Forma del pezzo	cubico
Unità di imballaggio	1 Pezzo
Peso	2.56 kg
Materiale	Acciaio

Larghezza ganasce 46 mm, Campo di serraggio 0 - 120 mm, con dentatura completa

Item No. 48120-46 FS

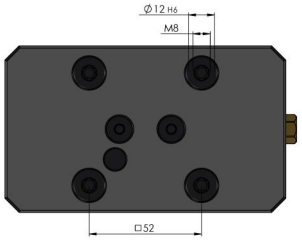

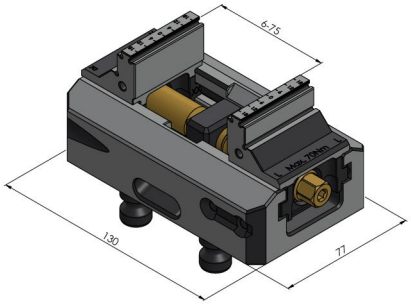

Larghezza ganasce 46 mm, Campo di serraggio 0 - 120 mm, con dentatura completa

Item No. 48120-46 FS

