Makro·Grip® FS 125, morsetto a 5 assi

Larghezza ganasce 125 mm, Campo di serraggio 0 - 255 mm, con dentellatura completa

Item No. 48255-125 FS

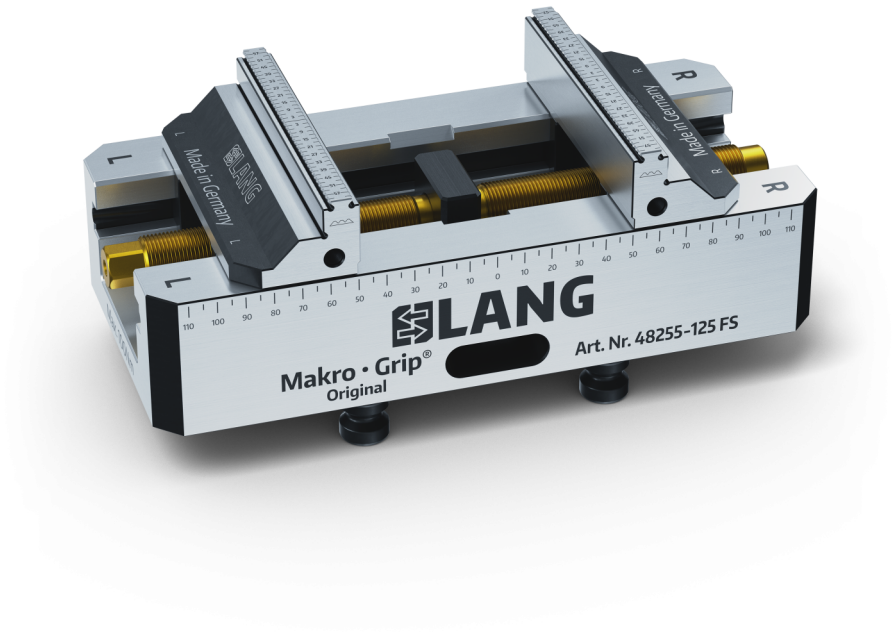

Campo di serraggio	0 - 255 mm
Dimensioni	260 x 125 x 89 mm
Metodo di serraggio	incastro / bloccato per attrito
Forma del pezzo	cubico
Unità di imballaggio	1 Pezzo
Peso	12 kg
Materiale	Acciaio

Larghezza ganasce 125 mm, Campo di serraggio 0 - 255 mm, con dentellatura completa

Item No. 48255-125 FS

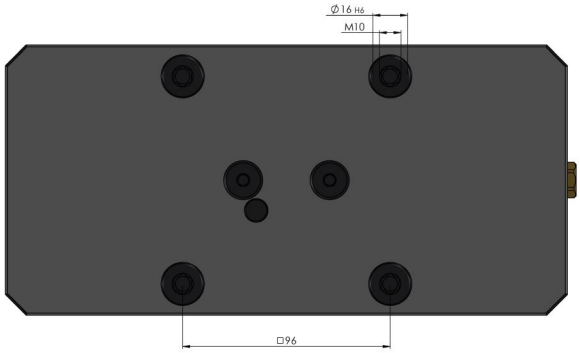

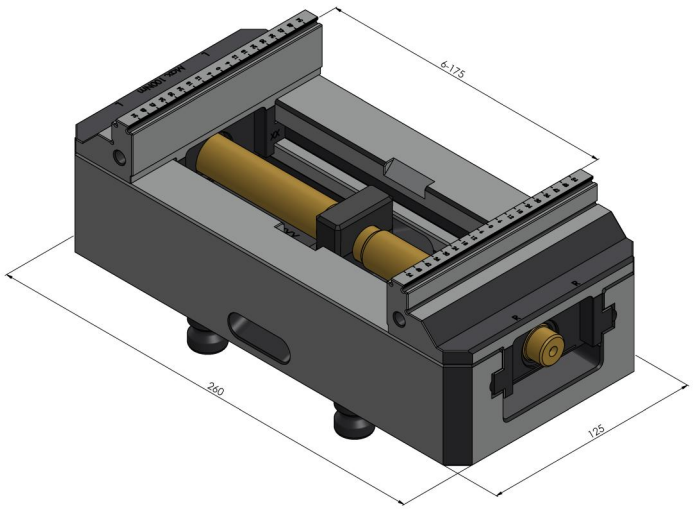

Larghezza ganasce 125 mm, Campo di serraggio 0 - 255 mm, con dentellatura completa

Item No. 48255-125 FS

