Makro·Grip® FS 125, 5-Achs-Spanner

Backenbreite 125 mm, Spannbereich 0 - 355 mm, mit Vollverzahnung

Item No. 48355-125 FS



Spannbereich	0 - 355 mm
Abmessungen	360 x 125 x 89 mm
Spannprinzip	formschlüssig / kraftschlüssig
Bauteilform	kubisch
Verpackungseinheit	1 Stück
Gewicht	15.7 kg
Material	Stahl

Backenbreite 125 mm, Spannbereich 0 - 355 mm, mit Vollverzahnung

Item No. 48355-125 FS

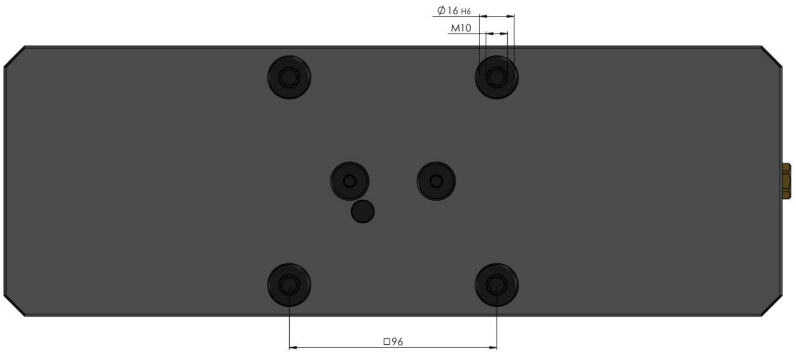

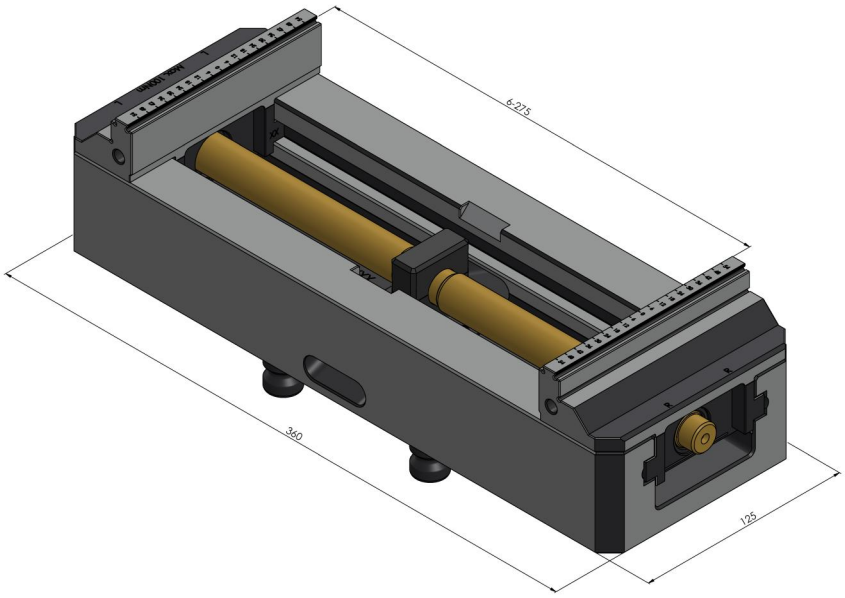

Backenbreite 125 mm, Spannbereich 0 - 355 mm, mit Vollverzahnung

Item No. 48355-125 FS

